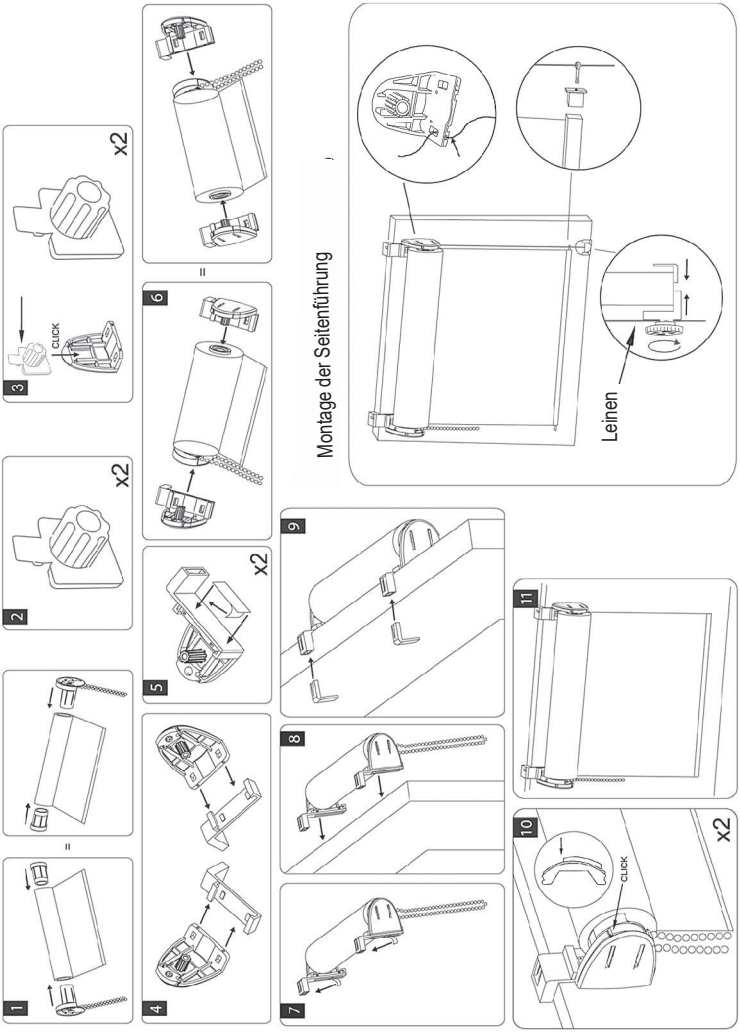Entwickeln Sie nicht das Ende! Das Rollo muss waagerecht montiert werden! Leinenspannung einstellen!